N.B.
LA POSIZIONE DEI QUADRI DI MEDIA TENSIONE E'
INDICATA NELL'ELABORATO 9L621SJa

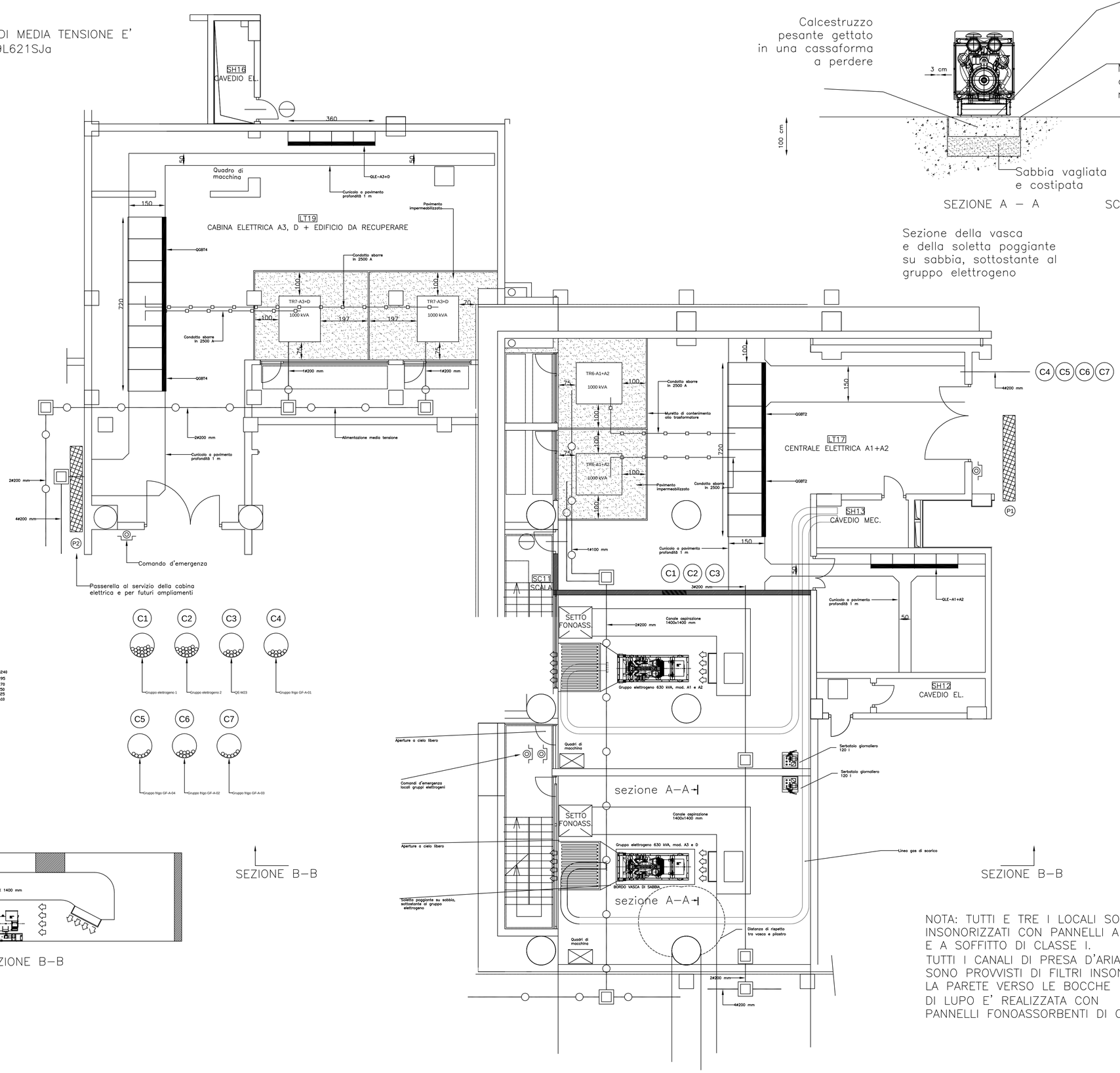

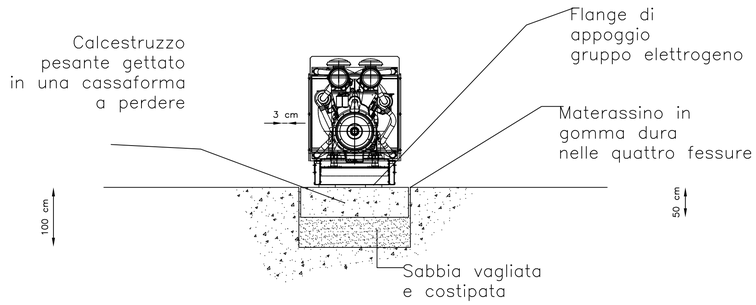

SEZIONE A – A SCALA 1 : 50

Sezione della vasca e della soletta poggiante su sabbia, sottostante al gruppo elettrogeno

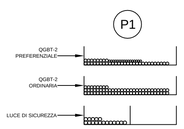

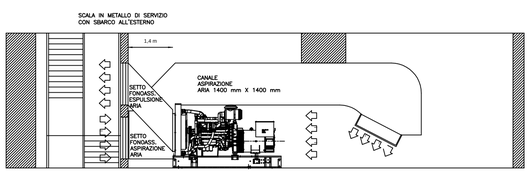

SEZIONE B–B

SEZIONE B–B

SEZIONE B–B

NOTA: TUTTI E TRE I LOCALI SONO
INSONORIZZATI CON PANNELLI A PARETE
E A SOFFITTO DI CLASSE I.
TUTTI I CANALI DI PRESA D'ARIA
SONO PROVVISTI DI FILTRI INSONORIZZANTI.
LA PARETE VERSO LE BOCCHE
DI LUPO E' REALIZZATA CON
PANNELLI FONOASSORBENTI DI CLASSE I

REV.	
DATA	
OGGETTO:	
REV.	
DATA	
OGGETTO	
REV.	
DATA	
OGGETTO	
APPROVATO DA: RAR	APPROVATO DA: COG
Timbro	Timbro
Firma	Firma

Orientamento: N

ISHIMOTO ARCHITECTURAL & ENGINEERING FIRM, inc.
Membro ATI

CORBELLINI s.r.l.
Membro ATI

0408
Codice di commessa

Progettazione preliminare e definitiva delle opere civili e degli impianti per la realizzazione di strutture universitarie (Facoltà di Ingegneria e Giurisprudenza) nell'area dell'ex complesso industriale a S. Giovani a Teduccio - Napoli.
Oggetto dell'incarico

ISHIMOTO EUROPE s.r.l.
MILANO - p.le Giuseppe Pioli 2, 20121, tel. 02.29.06.00.46
fax 02.29.01.10.04, e-mail: ishimoto@tiscali.it
Capogruppo ATI

UNIVERSITA' DEGLI STUDI DI NAPOLI - FEDERICO II
Committente

DISPOSIZIONE APPARECCHIATURE IN CABINA ELETTRICA QGBT2, QGBT4 E LOCALI GRUPPI ELETTROGENI
Contenuto dell'elaborato

Scala	1:100
Tavola	9R621SJc
Revisione	N c 1535
Data	14/08/2006
File	9R621SJc.dwg